男子団体の部

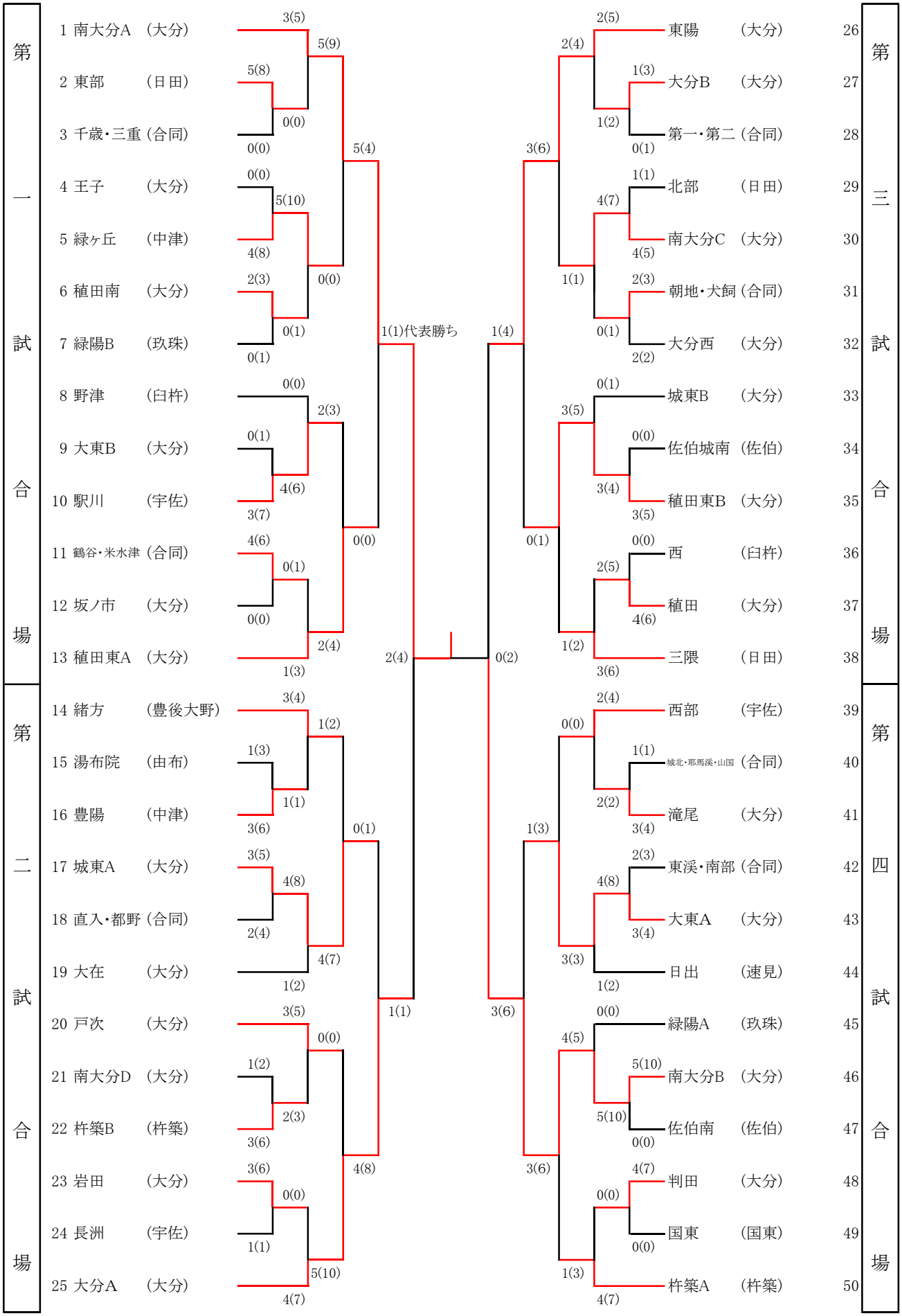
第一試合場
1 南大分A (大分)
2 東部 (日田)
3 千歳・三重 (合同)
4 王子 (大分)
5 緑ヶ丘 (中津)
6 稙田南 (大分)
7 緑陽B (玖珠)
8 野津 (臼杵)
9 大東B (大分)
10 駅川 (宇佐)
11 鶴谷・米水津 (合同)
12 坂ノ市 (大分)
13 稙田東A (大分)
第二試合場
14 緒方 (豊後大野)
15 湯布院 (由布)
16 豊陽 (中津)
17 城東A (大分)
18 直入・都野 (合同)
19 大在 (大分)
20 戸次 (大分)
21 南大分D (大分)
22 杵築B (杵築)
23 岩田 (大分)
24 長洲 (宇佐)
25 大分A (大分)
1(1)代表勝ち
26 東陽 (大分)
27 大分B (大分)
28 第一・第二 (合同)
29 北部 (日田)
30 南大分C (大分)
31 朝地・犬飼 (合同)
32 大分西 (大分)
33 城東B (大分)
34 佐伯城南 (佐伯)
35 稙田東B (大分)
36 西 (臼杵)
37 稙田 (大分)
38 三隈 (日田)
39 西部 (宇佐)
40 城北・耶馬渓・山国 (合同)
41 滝尾 (大分)
42 東渓・南部 (合同)
43 大東A (大分)
44 日出 (速見)
45 緑陽A (玖珠)
46 南大分B (大分)
47 佐伯南 (佐伯)
48 判田 (大分)
49 国東 (国東)
50 杵築A (杵築)
第三試合場
第四試合場

女子団体の部

第五試合場

1	南大分A	(大分)	3(5)
2	滝尾B	(大分)	1(3)
3	直入・都野	(合同)	4(8)
4	佐伯南	(佐伯)	0(0)
5	西部	(宇佐)	3(6)
6	大在A	(大分)	2(4)
7	武蔵	(国東)	2(3)
8	千歳	(豊後大野)	1(3)
9	稙田東	(大分)	3(6)
10	坂ノ市A	(大分)	3(6)
11	西・戸次	(合同)	0(2)
12	城北・山国・古後	(合同)	1(2)
13	杵築	(杵築)	3(6)
14	大東	(大分)	1(1)
15	野津	(臼杵)	3(6)
16	大分西A	(大分)	0(0)
17	山の手・安岐	(合同)	4(6)
18	鶴崎	(大分)	2(2)

3(6) 1(2) 4(8) 1(4) 0(1) 1(4) 3(6) 0(1) 3(5) 5(10) 4(8) 1(2) 1(1) 2(5) 3(7)

0(2) 1(2) 3(6)

3(4) 2(3) 3(4) 1(1) 3(6) 2(4) 2(3) 0(2) 1(2) 1(2) 0(0) 4(7) 3(5) 0(0) 0(1) 5(10)

19	原川	(大分)	3(7)
20	鶴谷・城東	(合同)	4(8)
21	国見	(国東)	1(3)
22	緑ヶ丘	(中津)	5(6)
23	坂ノ市B	(大分)	0(0)
24	大分西B	(大分)	0(0)
25	東部	(日田)	4(7)
26	緒方	(豊後大野)	2(3)
27	稙田	(大分)	2(5)
28	三隈	(日田)	1(2)
29	佐伯城南・第一・第二	(合同)	1(3)
30	滝尾A	(大分)	1(2)
31	朝日・中部	(合同)	2(4)
32	国東	(国東)	1(3)
33	南大分B	(大分)	3(4)
34	大在B	(大分)	1(3)
35	日出	(速見)	0(1)
36	宗近	(杵築)	5(10)

第六試合場

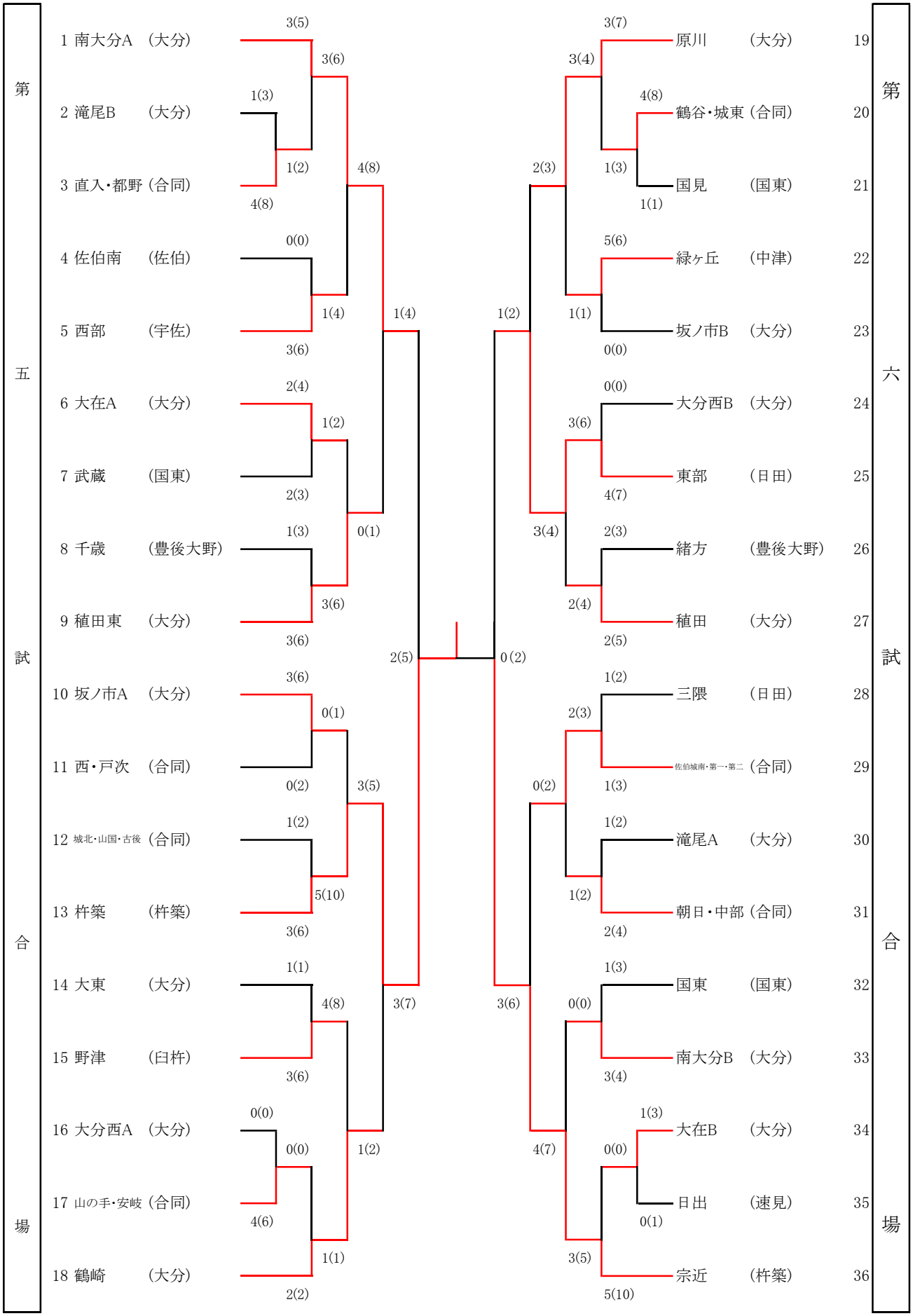

個人一年男子の部

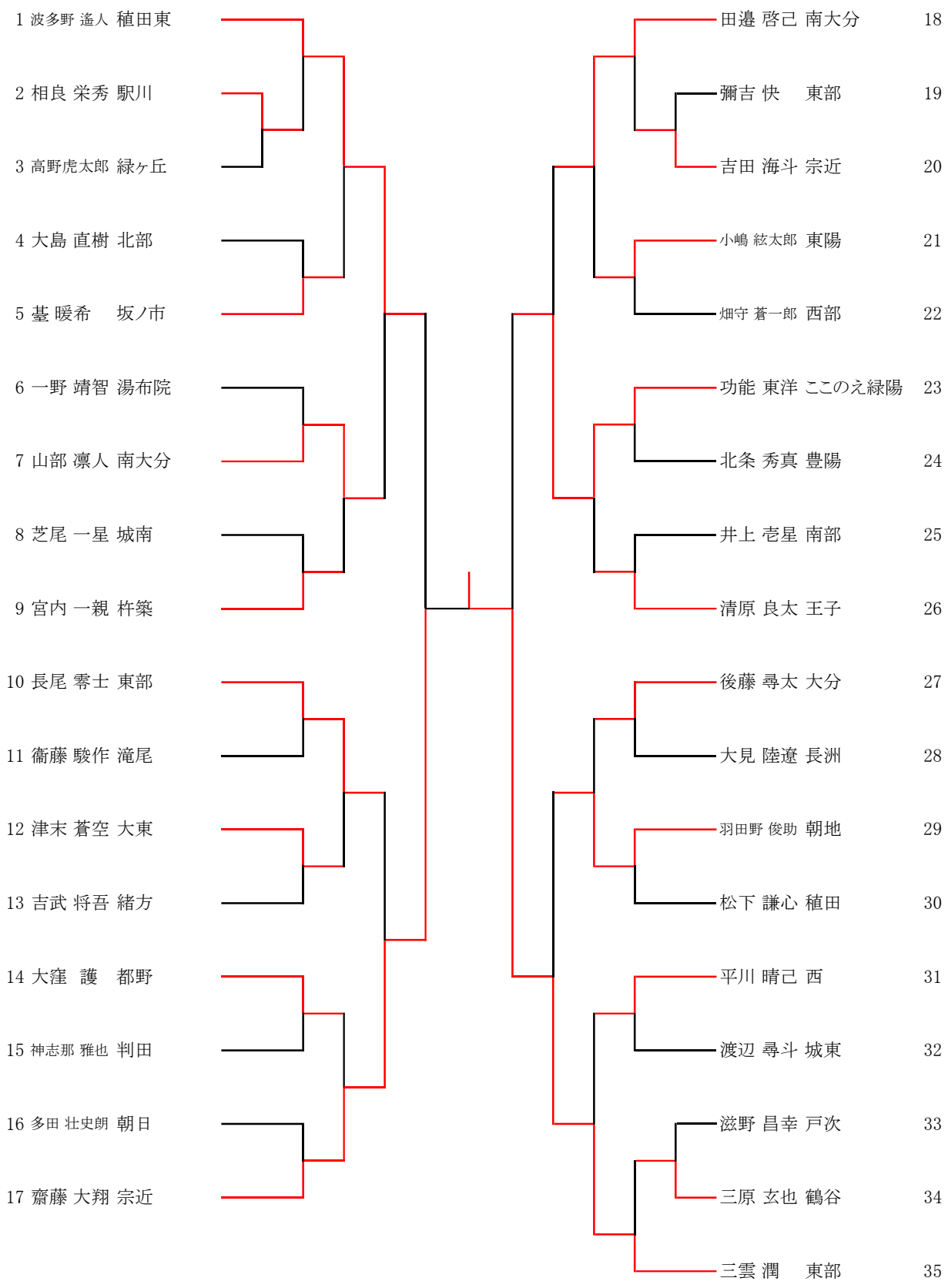
1 波多野 遙人 稙田東
2 相良 栄秀 駅川
3 高野虎太郎 緑ヶ丘
4 大島 直樹 北部
5 臺 暖希 坂ノ市
6 一野 靖智 湯布院
7 山部 凛人 南大分
8 芝尾 一星 城南
9 宮内 一親 杵築
10 長尾 零士 東部
11 衞藤 駿作 滝尾
12 津末 蒼空 大東
13 吉武 将吾 緒方
14 大窪 護 都野
15 神志那 雅也 判田
16 多田 壮史朗 朝日
17 齋藤 大翔 宗近
田邉 啓己 南大分 18
彌吉 快 東部 19
吉田 海斗 宗近 20
小嶋 紘太郎 東陽 21
畑守 蒼一郎 西部 22
功能 東洋 ここのえ緑陽 23
北条 秀真 豊陽 24
井上 壱星 南部 25
清原 良太 王子 26
後藤 尋太 大分 27
大見 陸遼 長洲 28
羽田野 俊助 朝地 29
松下 謙心 稙田 30
平川 晴己 西 31
渡辺 尋斗 城東 32
滋野 昌幸 戸次 33
三原 玄也 鶴谷 34
三雲 潤 東部 35

個人一年女子の部

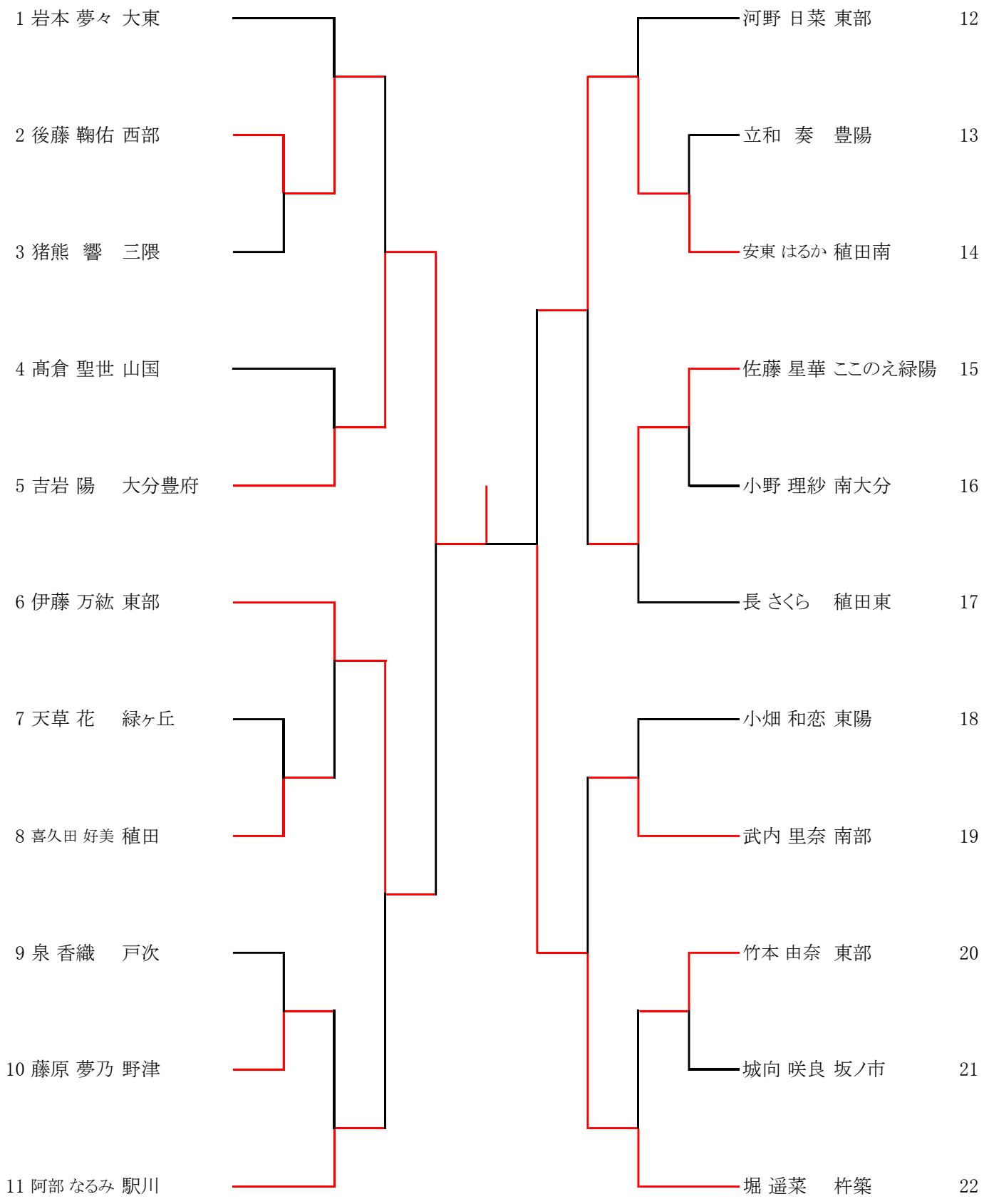
1 岩本 夢々 大東
2 後藤 鞠佑 西部
3 猪熊 響 三隈
4 髙倉 聖世 山国
5 吉岩 陽 大分豊府
6 伊藤 万紘 東部
7 天草 花 緑ヶ丘
8 喜久田 好美 稙田
9 泉 香織 戸次
10 藤原 夢乃 野津
11 阿部 なるみ 駅川
河野 日菜 東部 12
立和 奏 豊陽 13
安東 はるか 稙田南 14
佐藤 星華 ここのえ緑陽 15
小野 理紗 南大分 16
長 さくら 稙田東 17
小畑 和恋 東陽 18
武内 里奈 南部 19
竹本 由奈 東部 20
城向 咲良 坂ノ市 21
堀 遥菜 杵築 22

個人二年男子の部

第二試合場

1 東 冴輝刀（南大分）
2 佐藤 新大（稙田）
3 安部 隆晟（国東）
4 南 大樹　（王子）
5 山口 竜矢（耶馬溪）
6 川上 司　（稙田東）
7 堀 雅登　（杵築）
8 児玉 澄人（稙田南）
9 菅 凛太郎（鶴谷）
10 川畑 礼武（東陽）
11 石田 晶大（西部）
12 中元 創野（三隈）
13 小野 元輝（朝地）
14 佐藤 諄弥（大在）
15 馬場 雅晴（鶴崎）
16 八木 拓磨（湯布院）
17 陸門 世那（南大分）
18 西野 真心（日出）
19 安藤 怜　（滝尾）
20 濱野 光汰（第一）
21 小野 桂　（豊陽）
22 庄司 哉人（大分）

23 松本 武己（東陽）
24 原田 翔平（三隈）
25 大窪 薫　（都野）
26 加藤 崇人（大分西）
27 小門 祢雄（緑ヶ丘）
28 吉野 恭平（城南）
29 遠江 正直（ここのえ緑陽）
30 豊永 藍星（城東）
31 麻生 将太郎（緒方）
32 奥田 大我（西部）
33 佐藤 考太（稙田東）
34 上園 笙太（南大分）
35 磯貝 康祐（佐伯南）
36 廣次 蒼空（東部）
37 牧 大翔　（千歳）
38 山崎 裕紀（判田）
39 浜田 薫　（大東）
40 安部 朋晃（国見）
41 松本 健史（駅川）
42 井野本 祐希（大分）
43 山口 健武郎（岩田）
44 瀧口 和樹（城北）
45 香川 琉稀（杵築）

第二試合場

個人二年女子の部

第四試合場

1 堀 彩菜　(杵築)
2 浦邊 史織 (西)
3 清原 彩香 (稙田東)
4 原田 悠衣 (三隈)
5 渡邉 惠莉香 (大在)
6 國廣 あおね (国東)
7 松浦 蒼葉 (坂ノ市)
8 高橋 未有 (王子)
9 大橋 葵　(武蔵)
10 柳井田 美貴 (古後)
11 佐藤 ななみ (戸次)
12 佐々木 美海 (岩田)
13 宮﨑 舞翔 (佐伯南)
14 安東 遥香 (千歳)
15 手嶋 遥奈 (山の手)
16 髙山 聖菜 (宗近)
17 興梠 桃葉 (南大分)

18 竹本 亜弥音 (杵築)
19 後藤 さち　(大分西)
20 飯田 桃子 (国東)
21 岡林 優海 (鶴谷)
22 深町 美羽 (原川)
23 佐藤 優妃 (南大分)
24 宮部 樹　(朝日)
25 伊藤 実乃里 (東部)
26 末松 希望 (鶴崎)
27 佐保 彩奈 (武蔵)
28 吉良 華月 (緒方)
29 柴﨑 和呼 (稙田)
30 矢野 藍梨 (中部)
31 帆﨑 加那 (日出)
32 小野 咲良 (滝尾)
33 工藤 ひなた (緑ヶ丘)
34 池田 葉月 (城東)
35 田代 栞　(宗近)

第四試合場

個人三年男子の部

第一試合場

1 江田 慎之介（東渓）
2 幸 巧真　（稙田南）
3 久保田 斗吾（日出）
4 高橋 竜也（千歳）
5 光来出 響（南大分）
6 多田 隆之介（朝日）
7 秋吉 凌人（稙田東）
8 吉村 優海（南大分）
9 塚本 浩貴（第二）
10 江口 智哉（豊陽）
11 永楽 駿一（湯布院）
12 首藤 宇羅（滝尾）
13 山本 楓太（城東）
14 隈井 一真（杵築）
15 佐田 奏太（大分）
16 佐藤 利宗（西）
17 岩下 将士（東渓）
18 赤嶺 滉拓（大在）
19 長吉 大和（緒方）
20 松田 颯佑（大分西）
21 濱田 拓海（米水津）
22 塚崎 多聞（鶴谷）
23 武内 慧光（岩田）
24 和田 龍眞（大東）
25 中尾 康弘（西部）
26 後藤 大星（山国）
27 宮路 泰斗（三隈）
28 岸本 龍輝（南大分）

29 後藤 弘樹（南大分）
30 大島 大輝（北部）
31 野上 想太郎（国東）
32 小畑 丞太朗（東陽）
33 長 健士郎（第一）
34 桑野 佑太（城南）
35 田原 颯樹（千歳）
36 山本 郡　（南大分）
37 柳井 楓斗（三重）
38 後藤 大征（判田）
39 稲尾 亮　（南部）
40 戸島 虎太郎（鶴谷）
41 瀧口 尚樹（城北）
42 武知 透矢（大分）
43 合田 右経（杵築）
44 田吹 光雄（佐伯南）
45 柴崎 壮平（稙田）
46 松尾 紘斗（直入）
47 下郡 琉空（坂ノ市）
48 中園 健人（駅川）
49 櫻井 知俊（南大分）
50 兒玉 威龍（緒方）
51 庄司 賢吾（大分）
52 荒木 隆秀（野津）
53 池邉 愁馬（戸次）
54 崔 優斗　（緑ヶ丘）
55 幸 伸太郎（鶴崎）
56 江田 竜太朗（東渓）

第一試合場

個人三年女子の部

第三試合場

1 釘宮 理沙（南大分）
2 田中 萌子（日出）
3 荒木 京香（野津）
4 小澤 夏綺（三隈）
5 佐々木 雅美（大在）
6 洌鎌 菜摘（鶴谷）
7 小野 詩織（原川）
8 松原 綾乃（安岐）
9 小田 涼子（第二）
10 松原 涼　（西部）
11 田代 唯　（宗近）
12 岡村 未来（坂ノ市）
13 荻本 未優（千歳）
14 高野 友里（朝日）
15 岩下 愛果（大分西）
16 吉田 彩音（佐伯南）
17 渡辺 文葉（稙田）
18 秦 美海　（武蔵）
19 井上 つぐみ（山国）
20 濱田 琉花（南大分）

21 田邉 悠華（南大分）
22 福澤 優美（都野）
23 原田 美咲（第一）
24 手嶋 美優（山の手）
25 吉坂 瀬菜琉（滝尾）
26 亀井 遥佳（稙田東）
27 福田 華子（緑ヶ丘）
28 中島 亜依那（鶴谷）
29 吉岩 優　（南大分）
30 田中 捺稀（宗近）
31 児玉 彩菜（緒方）
32 玉井 千尋（西）
33 佐藤 未結（稙田南）
34 川端 優月（城北）
35 惠良 春菜（千歳）
36 佐藤 結　（国東）
37 伊藤 結菜（大東）
38 岩下 涼　（西部）
39 齋藤 美羽（宗近）
40 鳴海 朱音（南大分）

第三試合場